第7回　全国ママさんバレーボール冬季大会　香川県予選
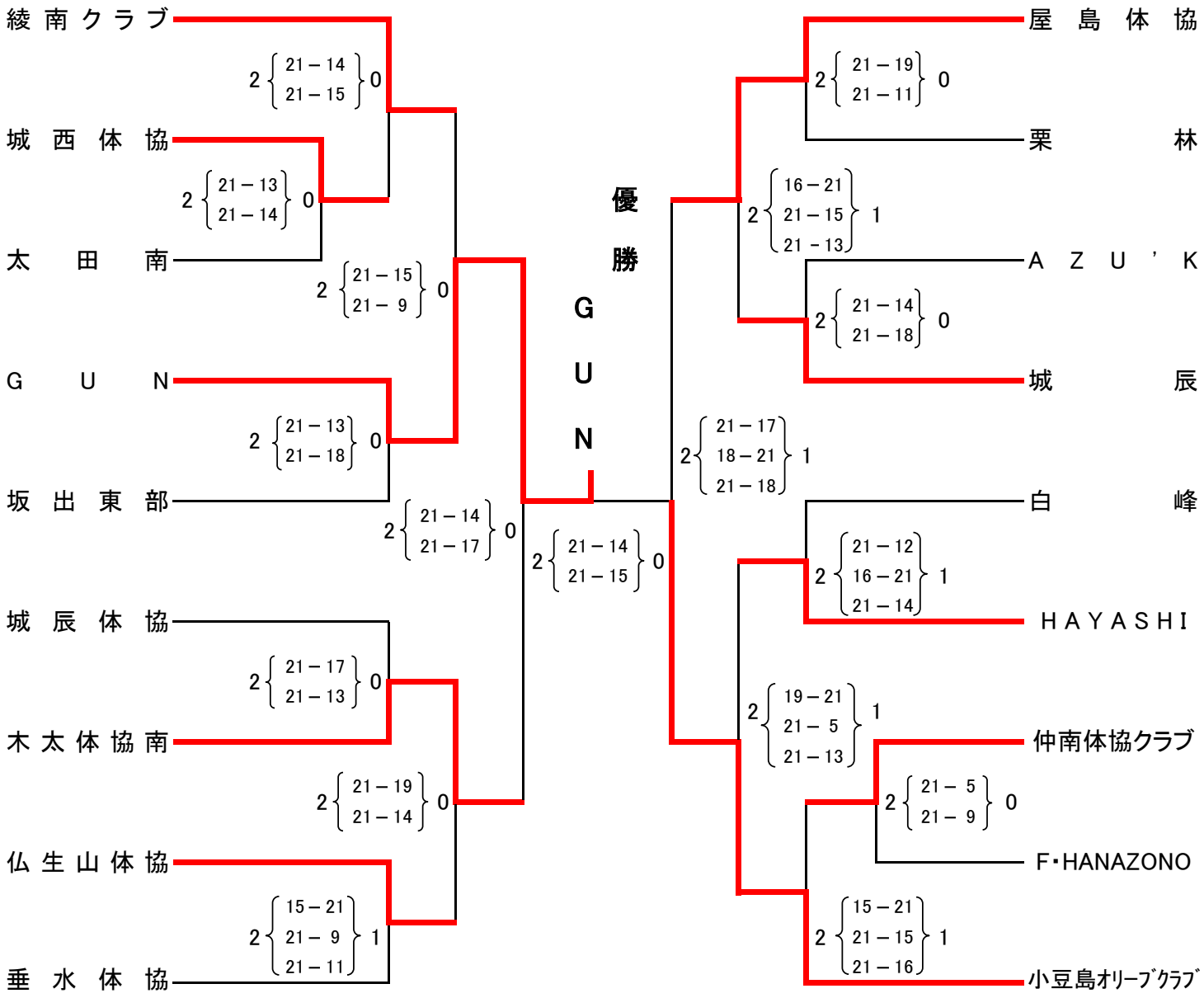
期　日　平成29年8月27日（日）
場　所　丸亀市民体育館